416.3.71LY2S3F33F20P/NNF1IN

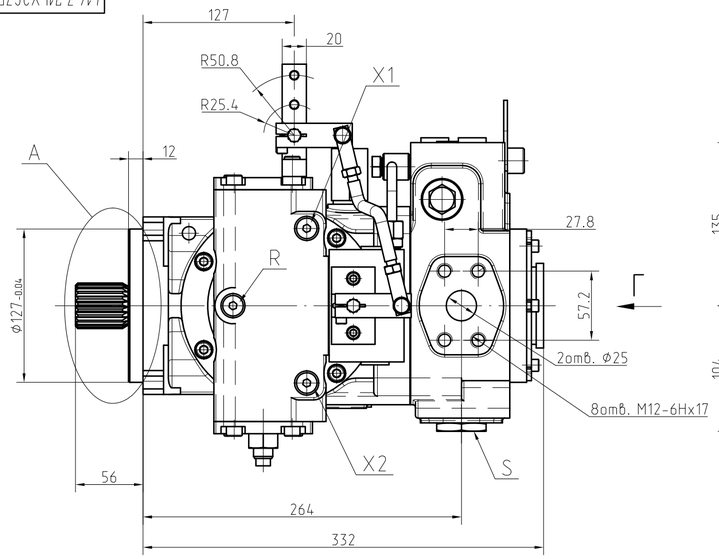

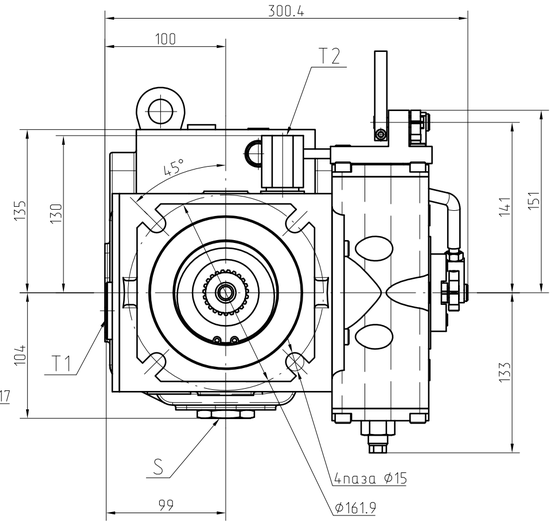

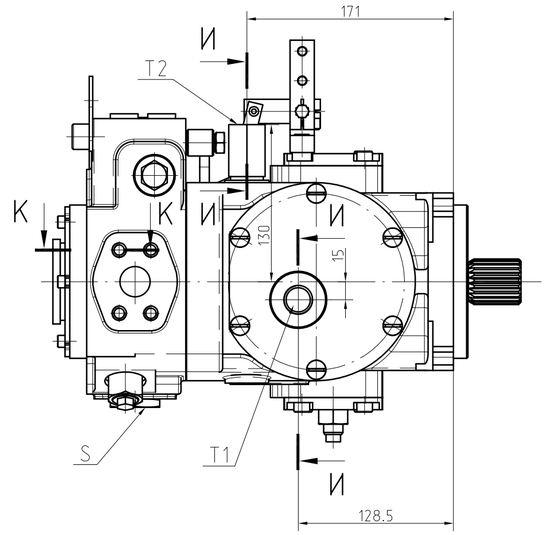

Технические характеристики

Рабочий объем Vg, см³/об	
- минимальный	0
- максимальный	71
Частота вращения вала n, об/мин	
- минимальная	500
- номинальная	2000
- максимальная	3050
- максимальная пиковая (при ΔP=20 МПа)	3300
Подача Q, л/мин	
- номинальная	135
- максимальная	205,7
Давление нагнетания ΔPн, МПа	
- номинальное	25
- максимальное	40
- максимальное пиковое	45
Давление настройки (перепад) предохранительных клапанов ΔPr.v., МПа	35
Давление подпитки Pп, МПа	
- при Vg=0	2,7
- при Vg≠0	2,3
Мощность потребляемая N, кВт	
- номинальная (при n_{nom}, Vg max, Pн max)	63,5
- максимальная (при n_{max}, Vg max, Pн max)	154
Крутящий момент T, Нм	
- номинальный (при n_{nom}, Vg max, Pн max)	320,7
- максимальный (при n_{max}, Vg max, Pн max)	509
Давление дренажа Pдр, МПа	
- максимальное рабочее	0,25
- максимальное кратковременное (t<5 мин)	0,5
Давление на входе насоса подпитки Pвс, МПа (абсолютное)	
- минимальное рабочее	0,08
- минимальное кратковременное (t<5 мин), при холодном старте	0,05
Коэффициент подачи	0,95
Масса, кг	67
Угол отклонения рычага управления, градусов	±30°

Г

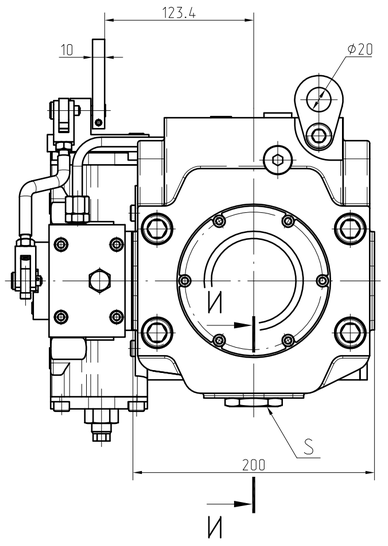

А

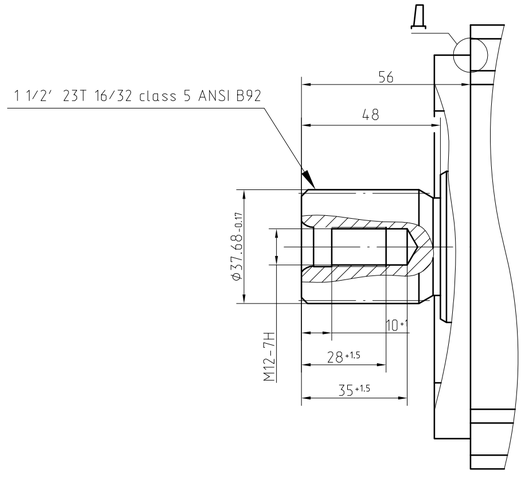

Д (2:1)

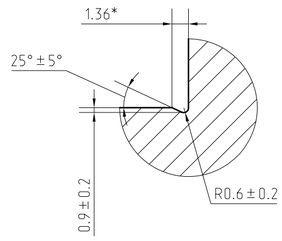

И-И (2:1)

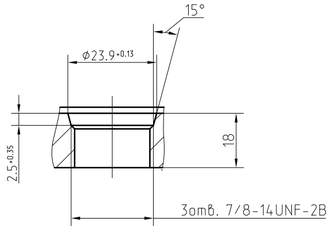

К-К (2:1)

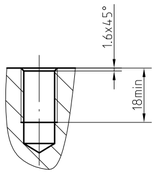

Гидравлическая схема

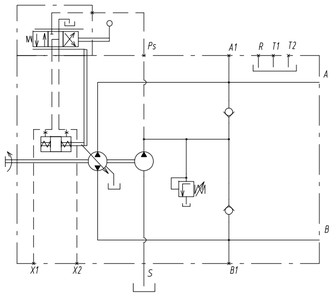

Присоединения		
A, B - рабочие порты	SAE 1" 6000psi	
S - всасывающее отверстие	7/8-14UNF-2B	ISO11926-1
T1, T2 - дренажные порты	7/8-14UNF-2B	ISO11926-1
X1, X2 - порты для измерения давления управления	M12x1,5-14	ГОСТ25065
R - отверстие для выпуска воздуха	M12x1,5-12	ГОСТ25065

Зависимость направления подачи насоса от поворота управляющего рычага

Поворот рычага	Направление подачи	Порт для измерения давления управления	Порт для измерения высокого давления
влево	A -нагнетание	X1	A1
вправо	B -нагнетание	X2	B1

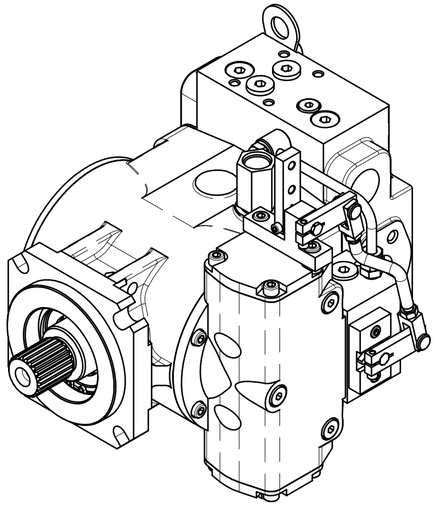

Правый поворот рычага

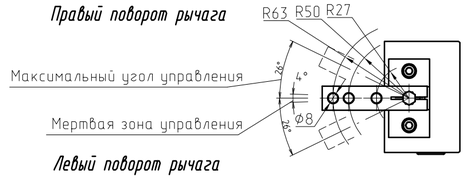

Левый поворот рычага

График сервоуправления

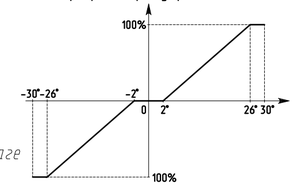

Характеристика сервоуправления
Крутящий момент на управляющем рычаге
- при управлении 2,8...8 Нм
- предельный 14 Нм
Зоны регулирования (для каждой стороны):
0...2° мертвая зона, насос не регулируется;
2...26° рабочая зона, подача насоса пропорциональна углу отклонения рычага,
26...30° предельная зона, рабочий одьем насоса имеет максимальную величину

Изм.	Лист.	N°докум.	Подп.	Дата	416.3.71LY2S3F33F20P/NNF1IN
Разраб.					Гидронасос аксиально-поршневой регулируемый. Габаритный чертеж
Пров.					Лит. A / Масса 67 / Масштаб 1:2.5
Т.контр.					Лист / Листов
Нач.КБ					PSM HYDRAULICS
Н.контр.					
Утв.					

Перв. примен. | Справ. N° | Подп. и дата | Инв.N°дубл. | Взам. инв.N° | Подп. и дата | Инв. N° подл.

Копировал | Формат